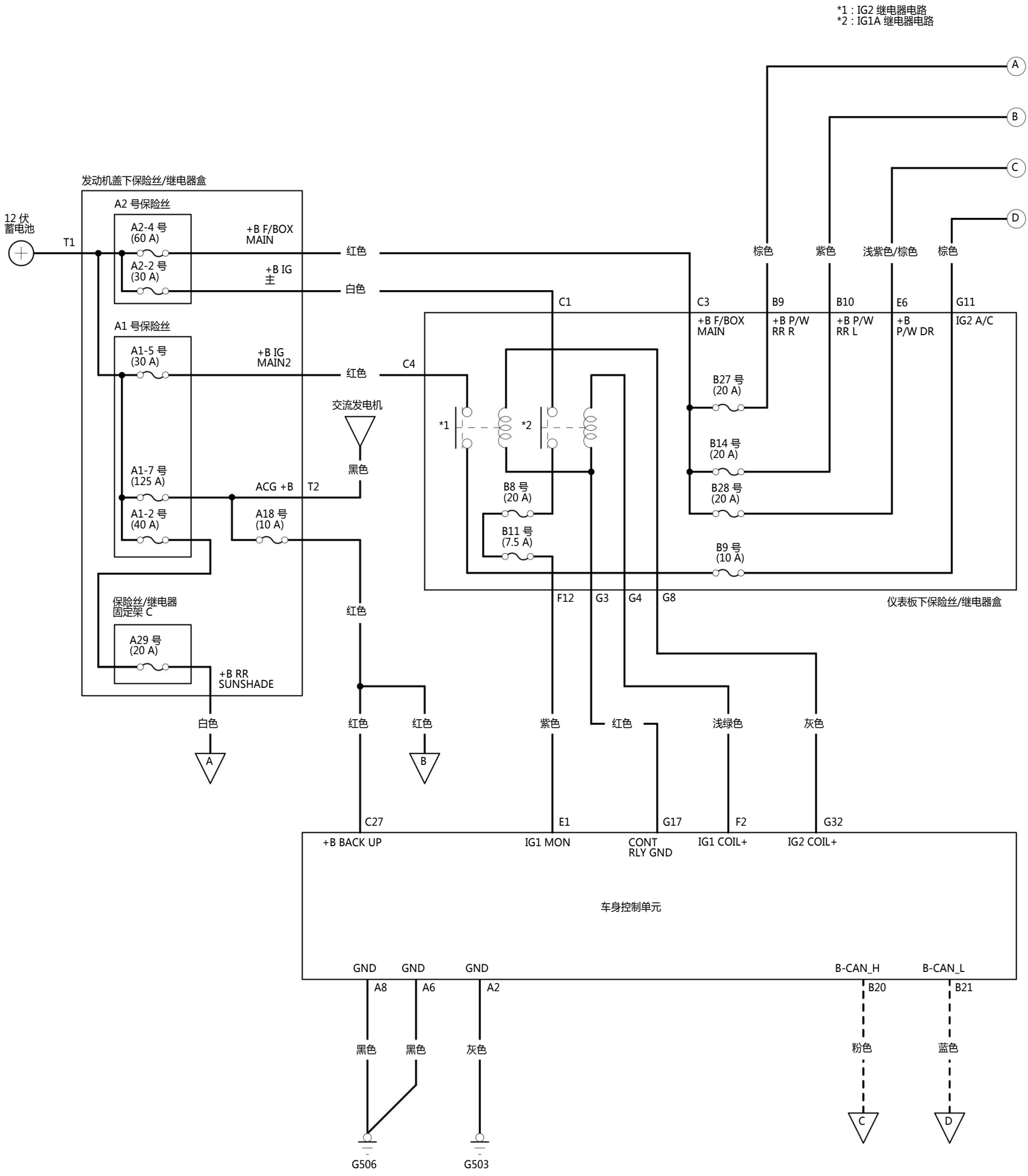
*1：IG2 继电器电路
*2：IG1A 继电器电路
A
B
C
D
发动机盖下保险丝/继电器盒
A2 号保险丝
12 伏
蓄电池
T1
A2-4 号
(60 A)
A2-2 号
(30 A)
+B F/BOX
MAIN
+B IG
主
红色
白色
A1 号保险丝
A1-5 号
(30 A)
+B IG
MAIN2
红色
A1-7 号
(125 A)
A1-2 号
(40 A)
ACG +B
T2
A18 号
(10 A)
黑色
交流发电机
保险丝/继电器
固定架 C
A29 号
(20 A)
+B RR
SUNSHADE
白色
红色
红色
红色
C1
C3
C4
+B F/BOX
MAIN
B27 号
(20 A)
B14 号
(20 A)
B28 号
(20 A)
B8 号
(20 A)
B11 号
(7.5 A)
B9 号
(10 A)
*1
*2
F12
G3
G4
G8
仪表板下保险丝/继电器盒
棕色
紫色
浅紫色/棕色
棕色
B9
B10
E6
G11
+B P/W
RR R
+B P/W
RR L
+B
P/W DR
IG2 A/C
紫色
红色
浅绿色
灰色
C27
E1
G17
F2
G32
+B BACK UP
IG1 MON
CONT
RLY GND
IG1 COIL+
IG2 COIL+
车身控制单元
GND
GND
GND
B-CAN_H
B-CAN_L
A8
A6
A2
B20
B21
黑色
黑色
灰色
粉色
蓝色
G506
G503